Heavy A

- Längenmesseinrichtung mit Handradverstellung
- Rollen- und Messbahn mit digitaler LED-Maßanzeige in mm. Batteriebetrieben!
- Messanschlag durch Handrad vom Arbeitsplatz aus verstellbar, mit pneumatischer Bremse zur Maßfixierung
- Stabiler Materialanschlagwagen, verfahrbar auf großdimensioniertem Führungsprofil. Der Anschlagarm ist einstellbar und abklappbar
- Bei der Heavy A wird ein 6-bar-Pneumatikanschluss benötigt
- Die maximale Messlänge ist Bahnlänge minus 450 mm
- Freistellen (10 mm) Serie
- Traglast pro m: 300 kg
- Arbeitshöhe: 900 mm +/–100 mm
- Messgenauigkeit: +/– 0,4 mm/m

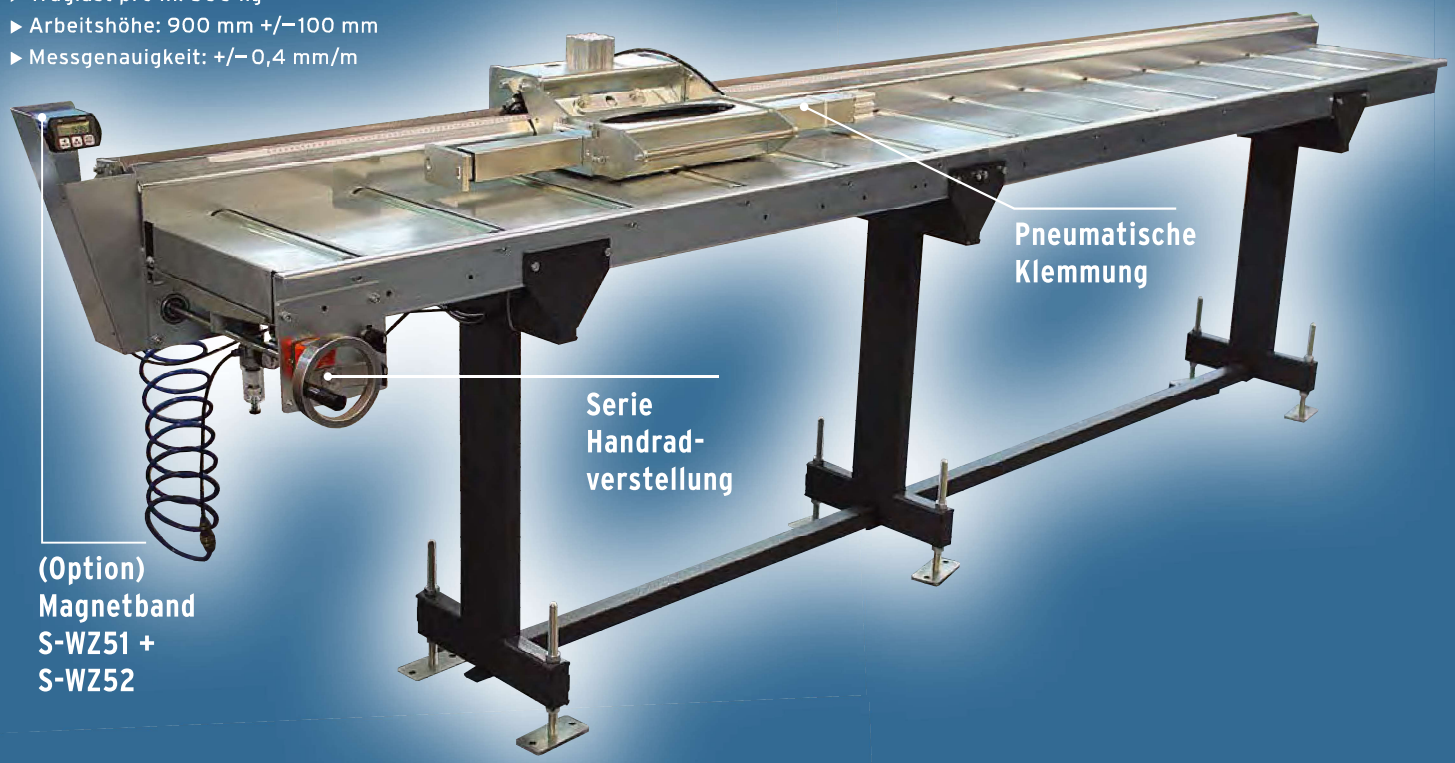

Rollenbahn Heavy A

Abfuhrrollenbahn, Breite 350 mm

- Anschlag digital/pneumatisch
- 6-bar-Pneumatikanschluss wird benötigt

Länge	Bestell-Nr.
2 m	350322
3 m	350323
4 m	350324
5 m	350325
6 m	350326
7 m	350327
8 m	350328
Weitere m	350329

Nutzbare Rollenbreite 340 mm

Abfuhrrollenbahn, Breite 550 mm

- Anschlag digital/pneumatisch
- 6-bar-Pneumatikanschluss wird benötigt

Länge	Bestell-Nr.
2 m	550322
3 m	550323
4 m	550324
5 m	550325
6 m	550326
7 m	550327
8 m	550328
Weitere m	550329

Nutzbare Rollenbreite 540 mm

Rollenbahn Heavy B

Abfuhrrollenbahn, Breite 350 mm

- Anschlag manuell, ablesbar über Lupe
- Anschlagfixierung über Klemmhebel

Länge	Bestell-Nr.
2 m	350222
3 m	350223
4 m	350224
5 m	350225
6 m	350226
7 m	350227
8 m	350228
Weitere m	350229

Nutzbare Rollenbreite 340 mm

Abfuhrrollenbahn, Breite 550 mm

- Anschlag manuell, ablesbar über Lupe
- Anschlagfixierung über Klemmhebel

Länge	Bestell-Nr.
2 m	550222
3 m	550223
4 m	550224
5 m	550225
6 m	550226
7 m	550227
8 m	550228
Weitere m	550229

Nutzbare Rollenbreite 540 mm

Rollenbahn Heavy C

Zufuhrrollenbahn, Breite 350 mm

Länge	Bestell-Nr.
2 m	350122
3 m	350123
4 m	350124
5 m	350125
6 m	350126
7 m	350127
8 m	350128
Weitere m	350129

Nutzbare Rollenbreite 340 mm

Zufuhrrollenbahn, Breite 550 mm

Länge	Bestell-Nr.
2 m	550122
3 m	550123
4 m	550124
5 m	550125
6 m	550126
7 m	550127
8 m	550128
Weitere m	550129

Nutzbare Rollenbreite 540 mm

Manuelle Abfuhrrollenbahn Heavy B

- Messbahn mit manuellem Anschlag über Lupe ablesbar
- Kugelgelagerte Führung, somit einfaches verstellen
- Robust und stabil, geeignet für Voll- und Profilmaterial
- Messlänge ist Bahnlänge minus 400 mm

Digital – mit Option S-WZ51+52

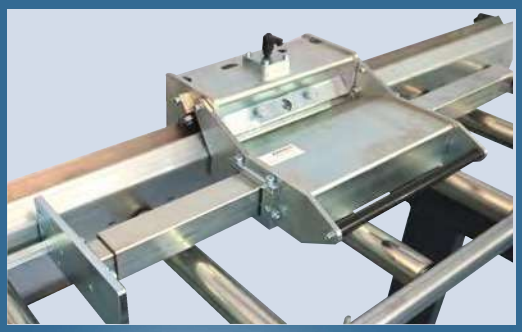

Standard – Heavy B manuell

Zufuhrrollenbahn Heavy C

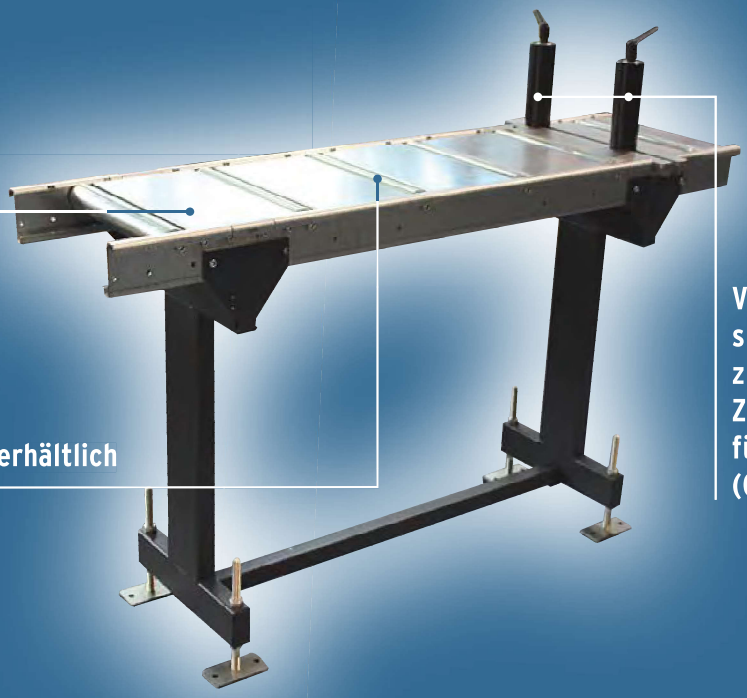

Einlegeblech (Option)

Rollen als Stahl- oder Kunststofftragrollen erhältlich

Vertikal-spannstöcke zur optimalen Zuführung für Bündel (Option)

Zubehör HEAVY Rollenbahnen

Bestell-Nr.	Bezeichnung
S-WZ07/1	Elektropneumatischer -Armrückzug (automatisch)
* S-WZ51	Digitalanzeige mit Magnetband +
* S-WZ52	zzgl. Magnetband pro m
S-WZ53	Einlegeblech 350 pro m komplett
S-WZ54	Einlegeblech 550 pro m komplett
S-WZ55	Einlegebleche mitte 350
S-WZ56	Einlegebleche mitte 550
S-WZ57	Einlegebleche vorne/hinten 350
S-WZ58	Einlegebleche vorne/hinten 550
S-WZ59	Einlegewanne /m 350
S-WZ60	Einlegewanne /m 550
S-WZ61	Vertikalrollenträgerprofil 350
S-WZ62	Vertikalrollenträgerprofil 550
S-WZ63	Vertikalrolle 180 hoch
S-WZ64	Vertikalrolle 330 hoch
S-WZ65	Adapter zur Säge

Digital mit Magnetband (S-WZ51)
Messgenauigkeit: +/– 0,1 mm/m

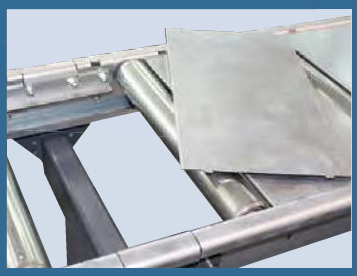

Einlegeblech (S-WZ53 bis S-WZ58)

Vertikalspannstöcke
(S-WZ61 oder S-WZ62)

* Nur zusammen lieferbar
→ Meterzahl beachten!